Komplett-Leuchttaster ST22

Komplett-Doppelleuchttaster 2KL

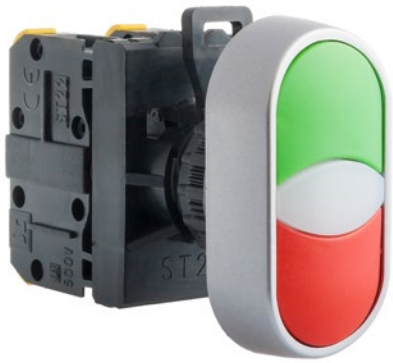

Technische Daten

Nennisolierspannung U_i	500 V
Dauer-Nennstrom $I_u=I_{th}$	10 A
Nennschaltstrom I_e in Kat. AC-15	2,5 A (230 V) 1,6 A (400/500 V)
Nennschaltstrom I_e in Kat. DC-13	4 A (24 V) 1 A (110 V) 0,25 A (220 V)
Kurzschlusssicherung der Schalterkontakte	10 A (schneller Sicherungseinsatz) 1 kA (erwarteter Kurzschlussstrom für U_e=500 V)
Mechanische Festigkeit	3,0 Mio. (Stellzyklen)
Schaltfestigkeit	0,2 Mio. (bei Nennspannungen und Nennschaltströmen) 1,0 Mio. (Schaltzyklen) - bis 80 VA (Einschalten von Wechselstrommagneten) - bis 10 W (Einschalten von Gleichstrommagneten)
Schalthäufigkeit	bis 3600 h^{-1}
Umgebungstemperatur	-40 ... +70°C (Betrieb) -40 ... +70°C (Lagerung)
Vibrationsfestigkeit (gem. IEC 60068-2-6)	2...13, 2...100 Hz (Frequenz) ± 1 mm (Amplitude) ± 0,7 g (Beschleunigung)
Stoßfestigkeit (gem. IEC 60068-2-27)	15 g (Spitzenbeschleunigung) 11 ms (Pulsdauer)
Beständigkeit gegen zyklische feuchte Wärme (IEC 60068-2-30)	55°C (Umgebungstemperatur) 95% (relative Luftfeuchtigkeit)
Beständigkeit gegen zyklischen Salznebel (gem. IEC 60068-2-52)	Probeschärfe 1
Schutzart (Fundst. IEC529) der Taster nach dem Einbau in die Pultöffnung	IP65
Querschnitt der Anschlussleitungen	2× 1...2,5 mm^2 (eindrahtig) 2× 0,75...1,5 mm^2 (Litzen)
Betriebsstellung	beliebig
Klemmenbezeichnung	PN-EN 50013
Lampenstift	BA9S
Lampenleistung	1 W (LED 24/230 V) 2 W (Glühlampe 24/230 V)
Nennspannung der Lampe 24,230 V AC i 24, 220 V DC	24 ... 230 V
Normkonformität	PN-EN 60947-5-1 IEC 60947-5-1 IEC 60947-1

Zubehör

Luftdichte Abdeckung ST22-7608 (IP67)

Aufbau der Bestellnummer

ST22-2KL- [ ] - [ ] - [ ]

Farbe
- **Z/C** grün/rot
- **B/CZ** weiß/schwarz
- **Z/Z** grün/grün
- **C/C** rot/rot
- **B/B** weiß/weiß
- **CZ/CZ** schwarz/schwarz

Lichtquellen
- **24-BA9S**
- **230-BA9S**
- **24-LED AC/DC**
- **220-LED-DC**
- **230-LED-AC**

Schalter
- **10, 20**
- **01, 02**
- **11**

Bezeichnung der Schalter - die erste Zahl ist die Anzahl von Schließkontakten, die zweite Zahl ist die Anzahl von Öffnerkontakten.

Bestandteile

Taster

Taster mit Doppelknopf mit Selbstrückgang 2KL

Leuchtteile

Leuchten für Lichtquellen ST22-1417

Lichtquellen ST22

Zwischengehäuse

Zwischengehäuse ST22-6609

Schalter

Tasterschalter ST22 für Schiene

Tasterschalter ST22 Standardausführung

Plan

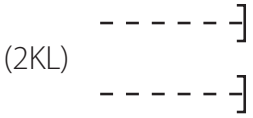

(2KL)

Komplett-Leuchttaster ST22
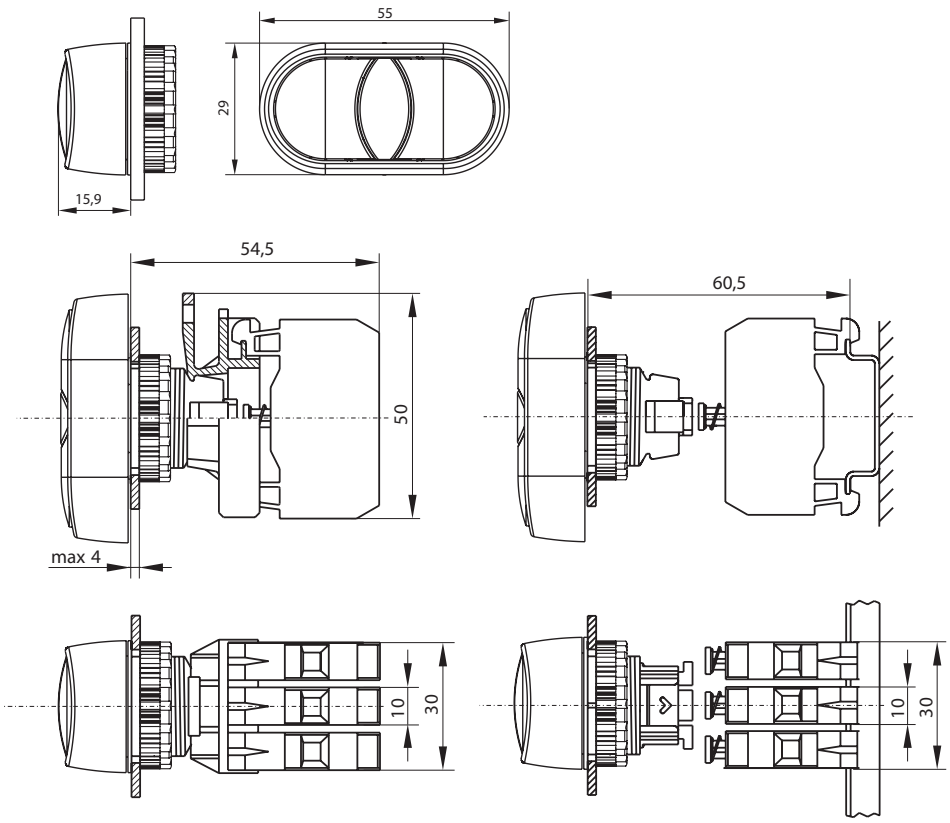
Maße